Universidad Industrial de Santander

CONSTRUIMOS FUTURO

Circuitos Secuenciales
Divisores de Frecuencia

Por:

Carlos A. Fajardo

cafajar@uis.edu.co

Divisor de Frecuencia

- Se utiliza para obtener señales de reloj más lentas que la señal de entrada.

- El circuito divide la frecuencia de entrada por un factor entero o racional.

Divisores de frecuencia

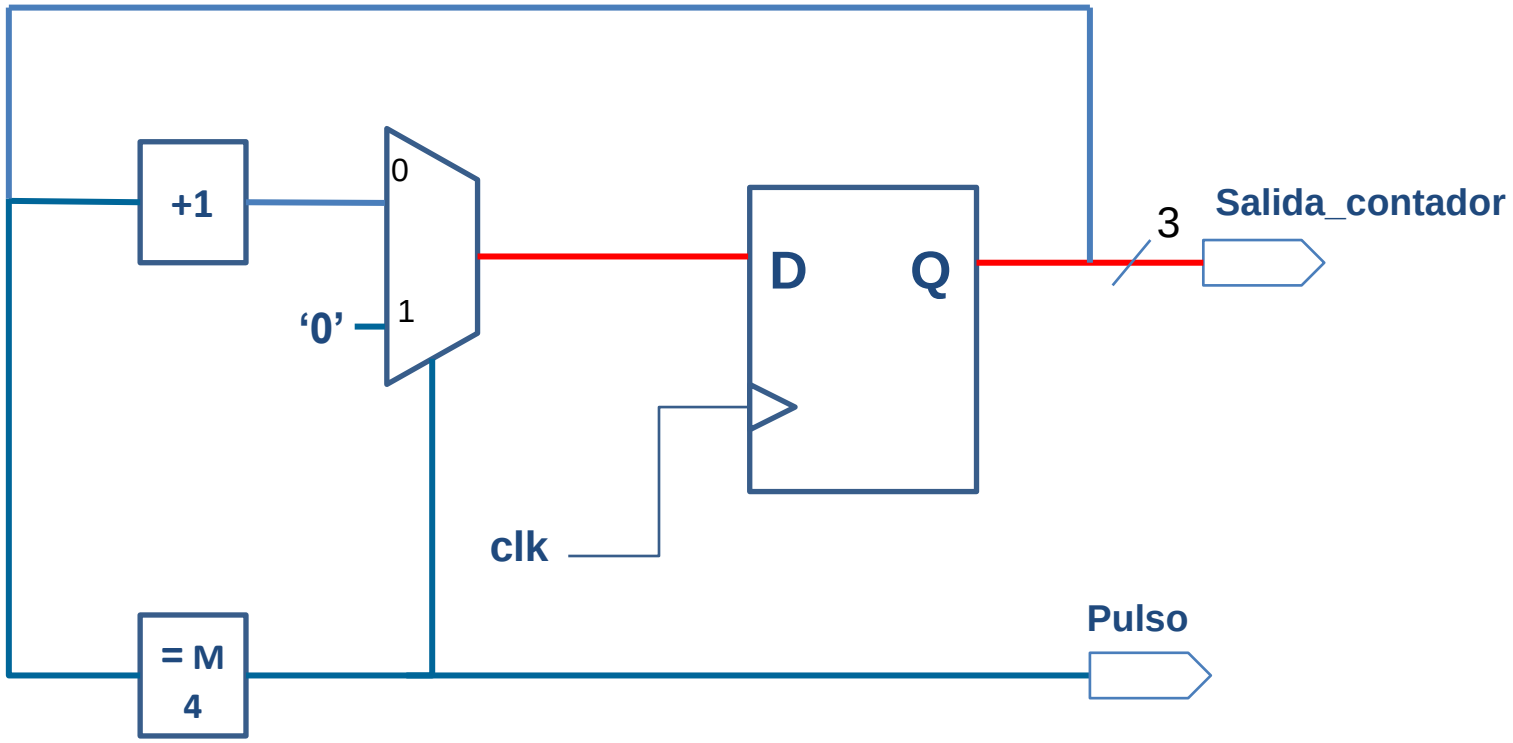

Divisor de Frecuencia

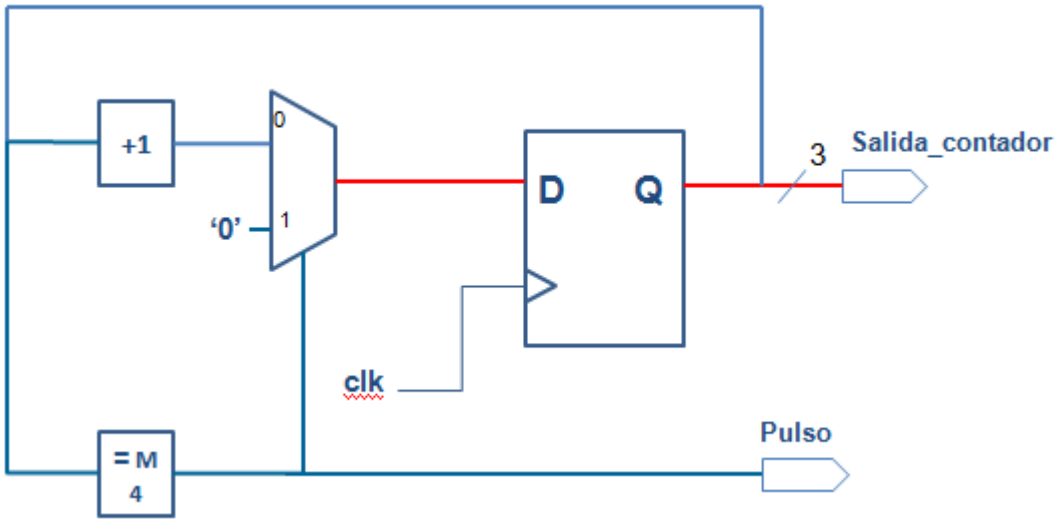

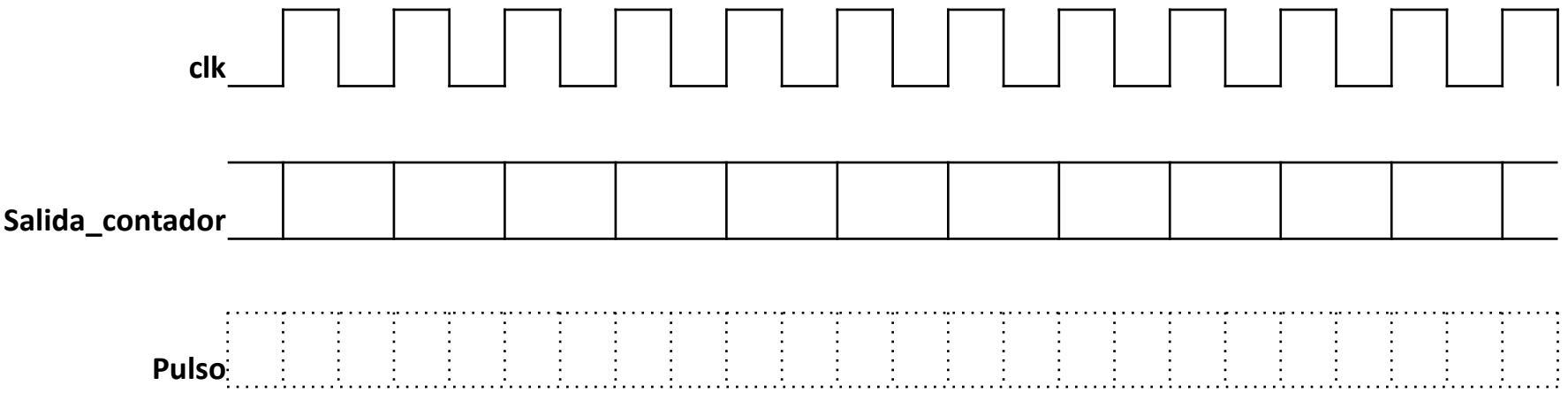

Divisor de Frecuencia

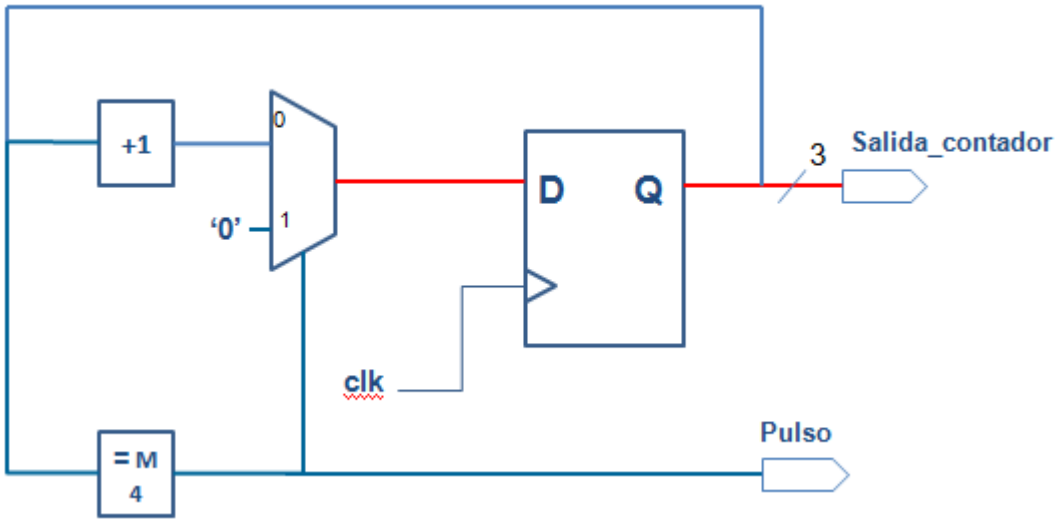

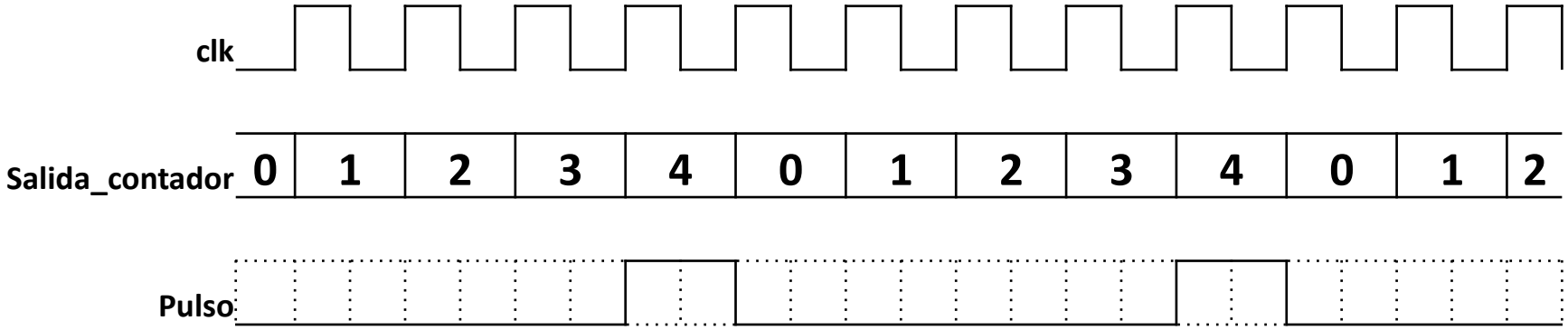

Divisores de Frecuencia

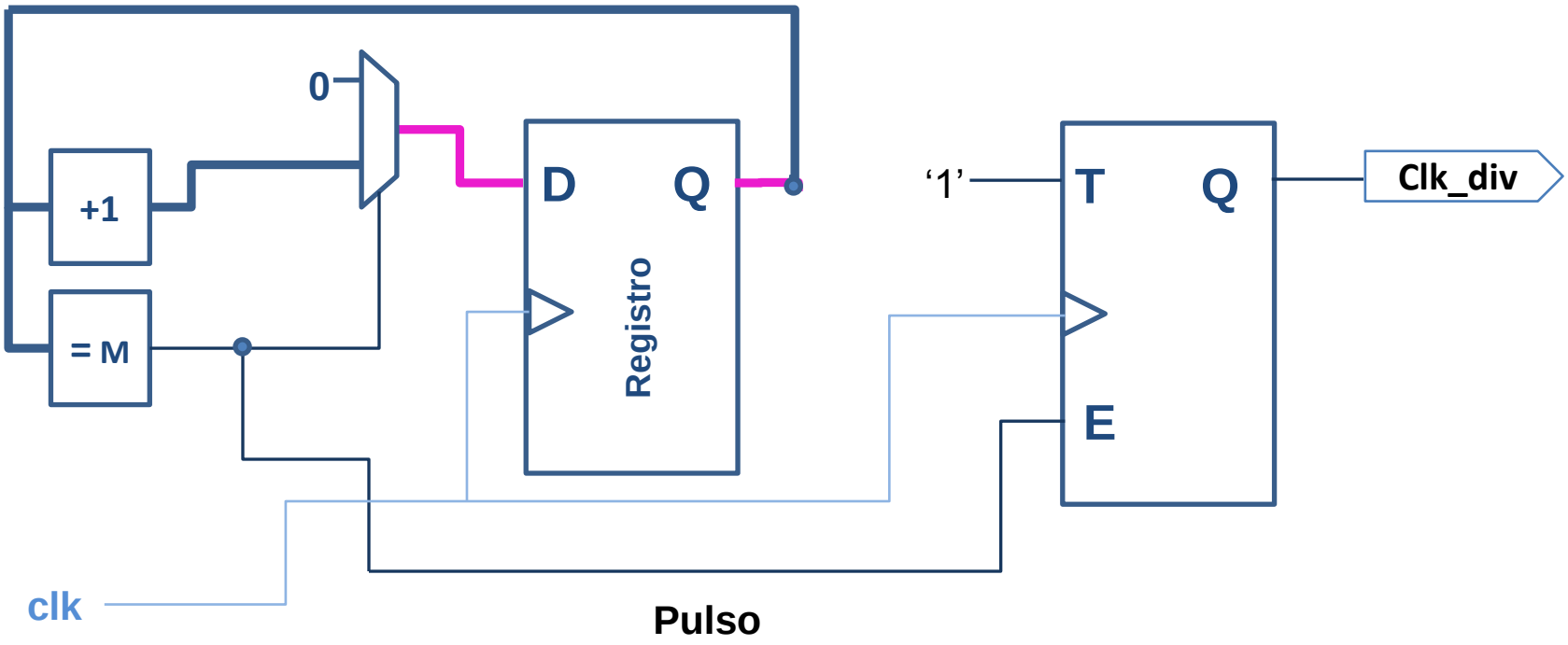

Divisor de Frecuencia

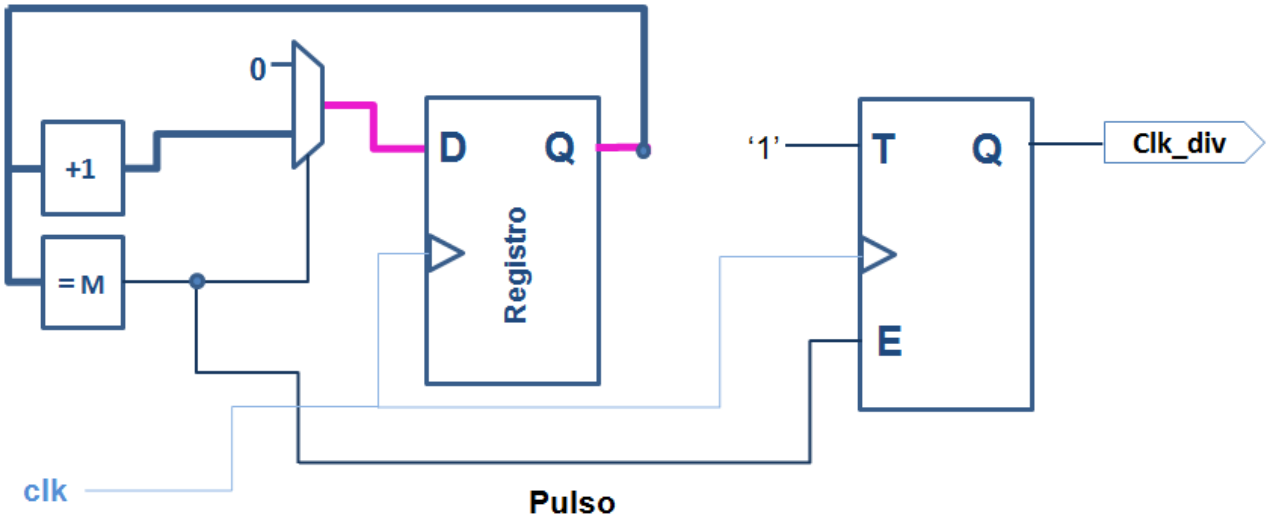

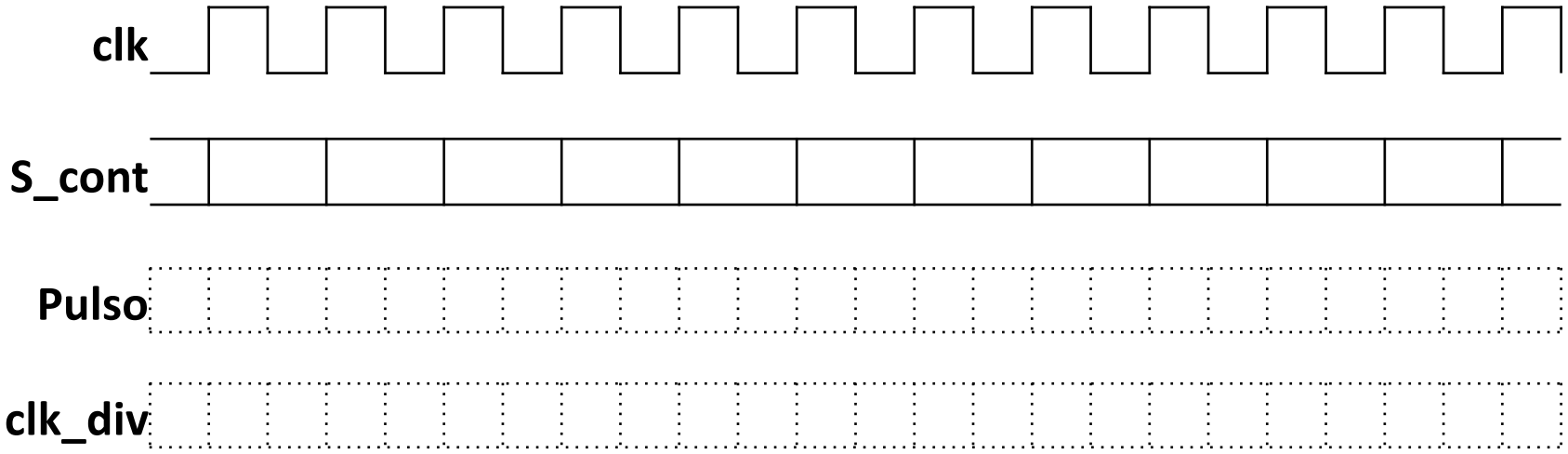

Divisor de Frecuencia

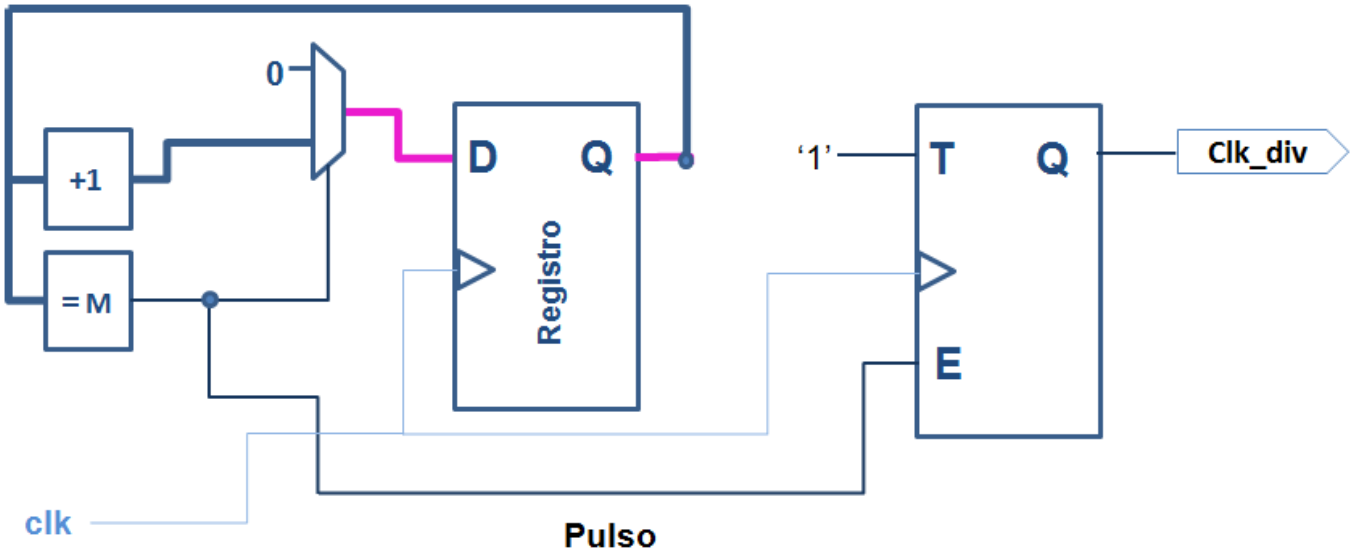

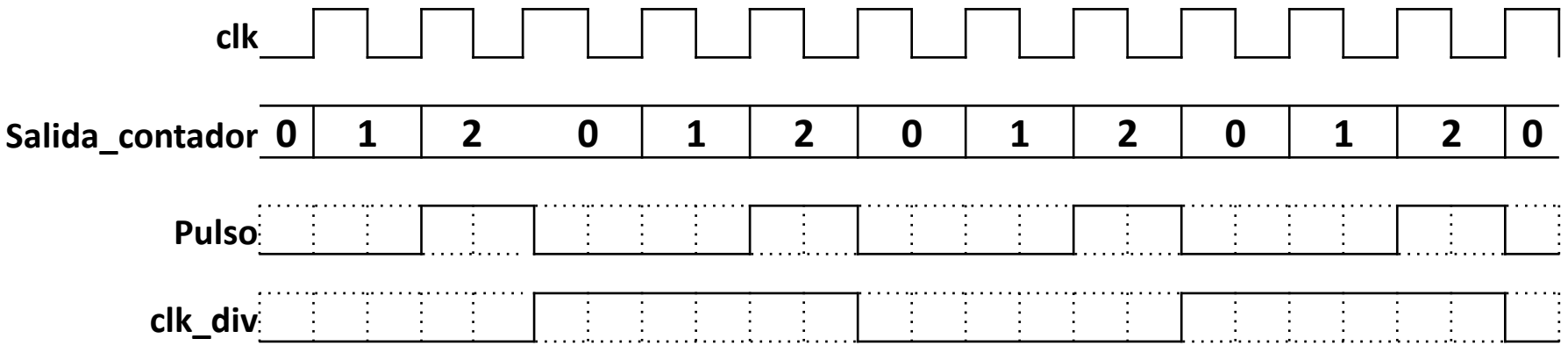

¿Cuándo cambia?

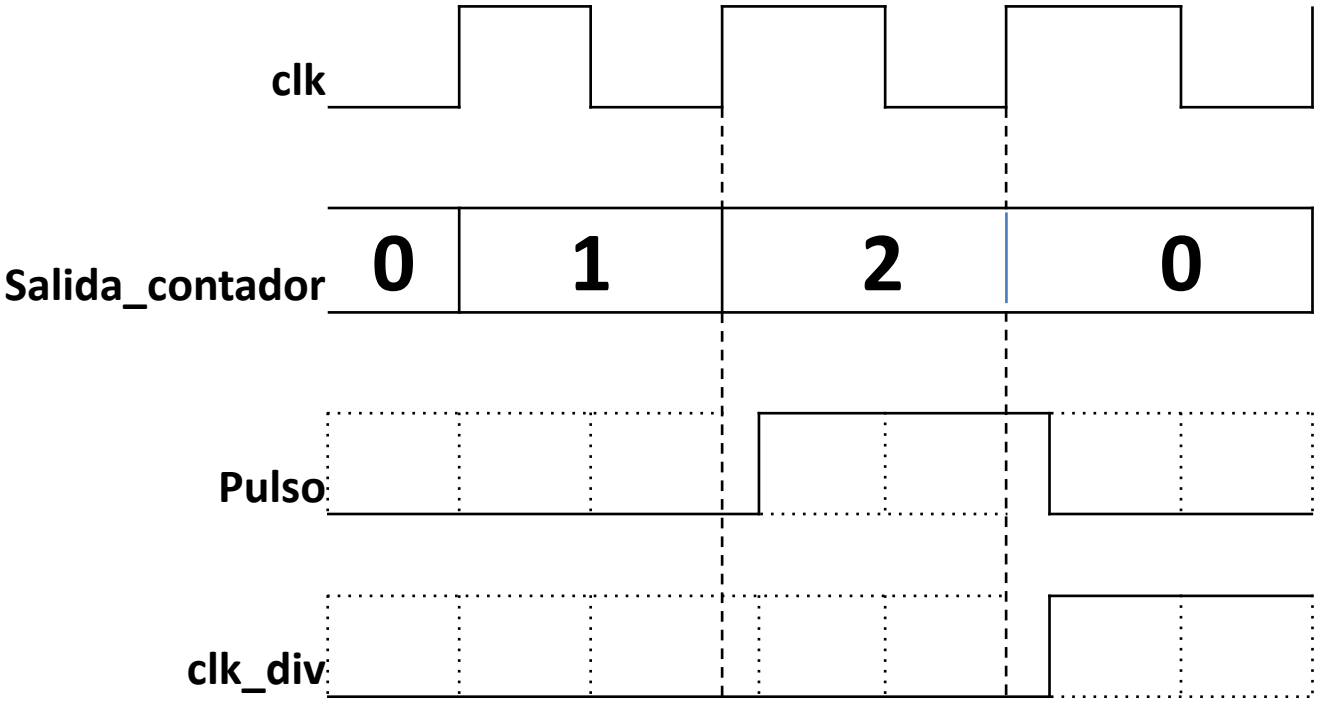

¿Cuándo cambia?

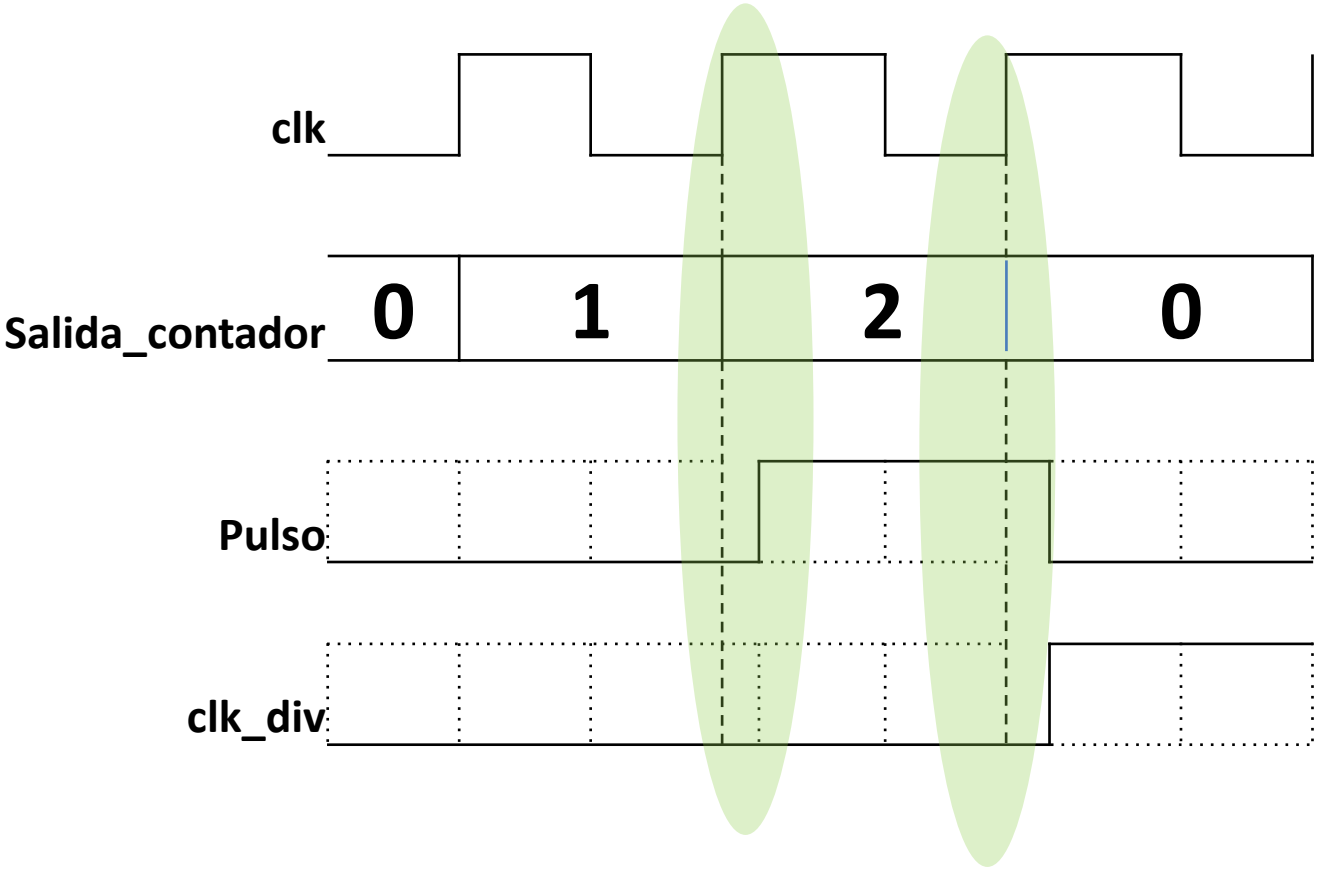

Dónde puedo aprender más

- Chu, Pong. RTL Hardware Design Using VHDL: Coding for Efficiency, Portability, and Scalability. 2006.

  http://www.amazon.com/RTL-Hardware-Design-Using-VHDL/dp/0471720925.

Universidad Industrial de Santander

CONSTRUIMOS FUTURO

fin